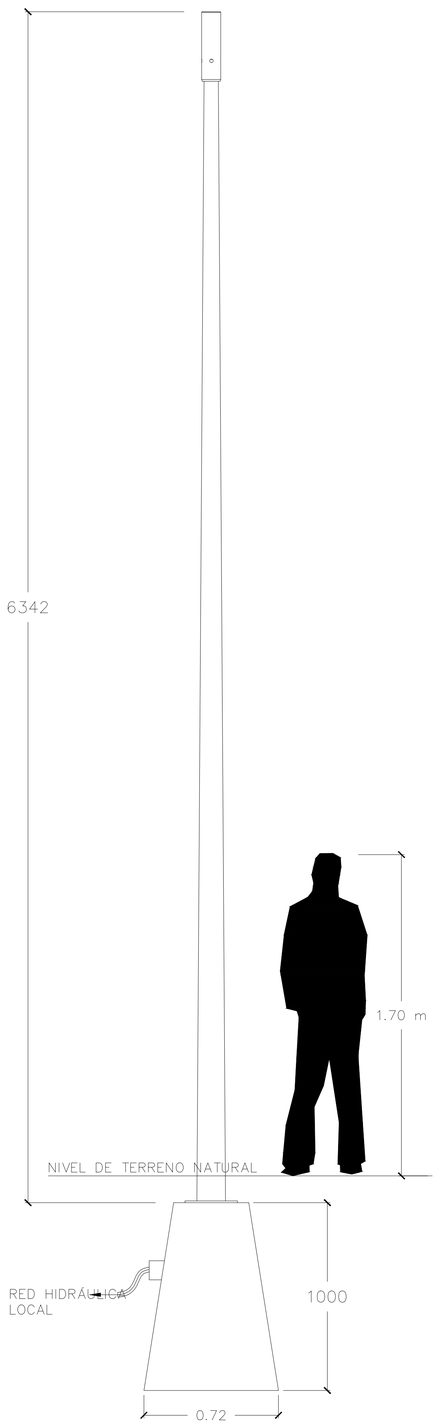

SISTEMA DE ASPERSIÓN DE ALTURA
NOTA: No incluye base de concreto

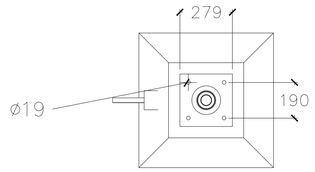

VISTA SUPERIOR

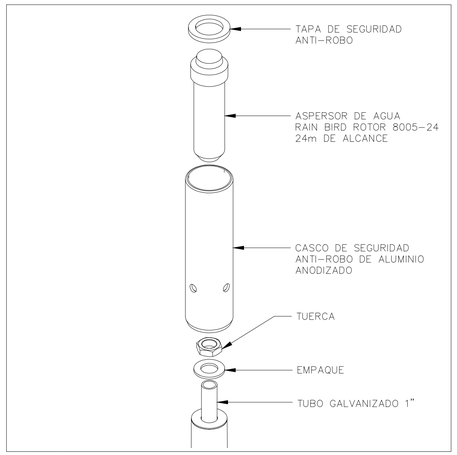

DETALLE A

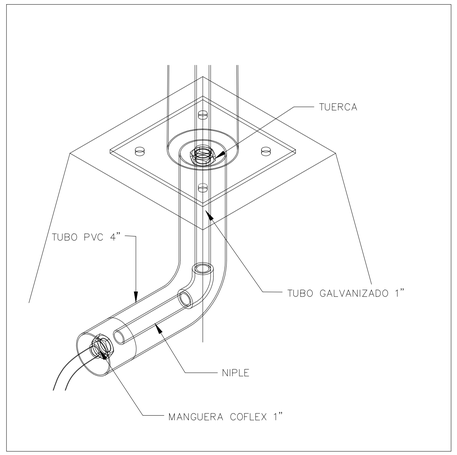

DETALLE B

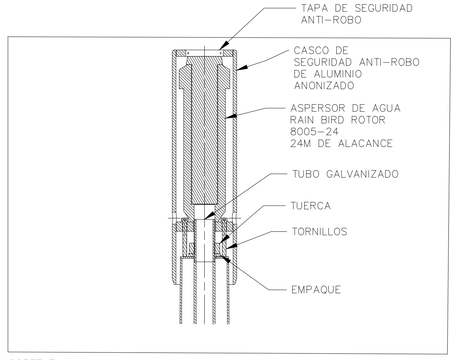

CORTE F

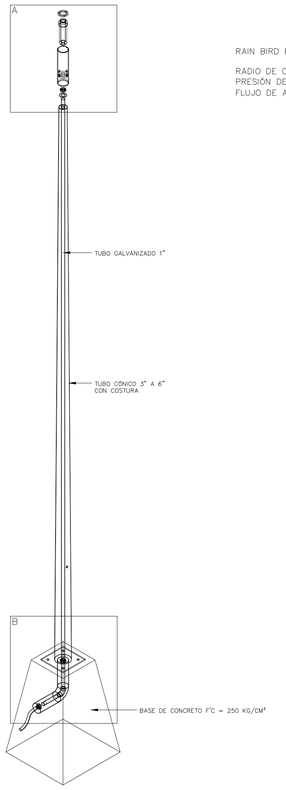

RAIN BIRD ROTOR 8005-24

RADIO DE OPERACIÓN: 17.4 – 24.7 m
PRESIÓN DE SALIDA: 50 – 100 psi
FLUJO DE AGUA: 2.54 – 8.24 m ³/h

Vistas Generales de Capuchón de Seguridad

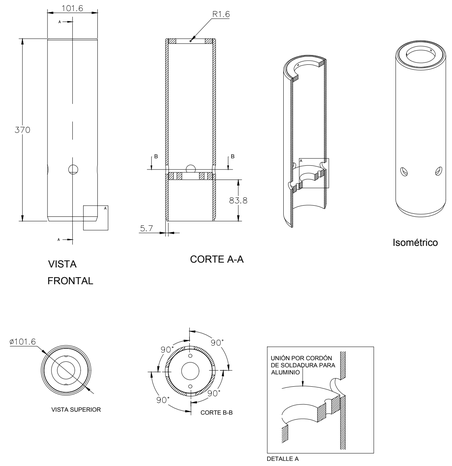

Planos por piezas de Capuchón de Seguridad

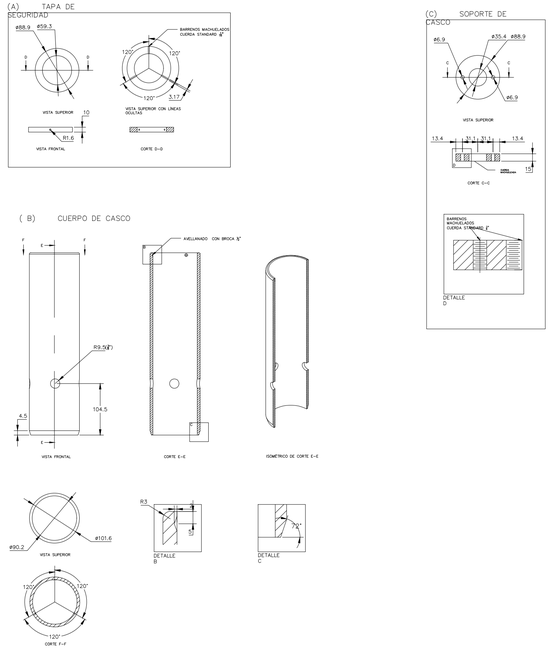

Despiece

PA	PRISIONERO ALLEN3/8" x ½" ACERO PAVONADO
A	BARRA DE ALUMINIO 3½" ACABADO TORNEADO
B	TUBO DE ALUMINIO 3½" 5.74 mm ESPESOR ACABADO TORNEADO
TA	TORNILLO ALLEN CABEZA DE CILINDRO¼" x 2½" ACERO PAVONADO
C	BARRA DE ALUMINIO 3½" ACABADO TORNEADO

San Pedro Garza García
GOBIERNO MUNICIPAL

SECRETARÍA DE OBRAS PÚBLICAS
Dirección de Proyectos y Construcción

UBICACIÓN GENERAL

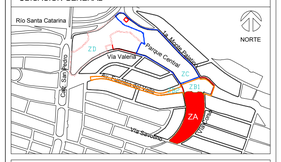

Características del Proyecto : Zona A

Superficie de intervención ZA:	30,000 m² / 3 Ha		
Superficie de andadores:	1,450 m²	Longitud de trotapista:	288 ml
Superficie de trotapista:	570 m²	Longitud de cicloviа:	656 ml
Rehabilitación de banqueta:	1,870 m²	Sup. edificio de servicios:	229 m²
Sup. zona de juegos infantiles:	772 m²	Sup. parque canino:	911 m²

SIMBOLOGÍA

NOTAS GENERALES

1. Los niveles son referidos en metros, de acuerdo al banco de nivel existente.
2. Las cotas rigen al dibujo, no se tomaran medidas a escala de este plano.
3. Este plano debera verificarse con los correspondientes de estructura e instalaciones, cualquier discrepancia debera consultarse con el proyectista.
4. El contratista rectificará en el lugar de la obra, las dimensiones y niveles indicados en este plano, antes de ejecutar cualquier trabajo; debiendo someter a la dirección arquitectónica cualquier diferencia que hubiere, asi como la interpretacion del propio contratista a este dibujo.
5. El plano con la última correccion cancela el anterior.
6. todos los acabados, especificaciones y detalles señalados en este plano deberan ejecutarse de acuerdo a las especificaciones correspondientes.
7. Los ejes arquitectónicos rigen sobre los ejes estructurales
8. Las medidas deberán de tomarse de los planos arquitectónicos y de albañilerías; las cuales deben coincidir con las cotas estructurales.
9. Este proyecto esta basado en la topografía realizada por la Secretaría de Obras del Municipio de San Pedro Garza García, recibido el 28 de Agosto de 2019.
10. El proyecto deberá ser estudiado en todas sus partes por la supervisión y la empresa constructora previo al inicio de los trabajos.

Cuadro de Revisiones

Fecha	REV.	Descripción	Dibujó	Revisó	Aprobó

Fase de Proyecto: **PROYECTO EJECUTIVO**

Responsables de Diseño, Arquitectura y Paisaje

Nombre

Arq. Mario Schjetnan Garduño
Director General

Marco A. González
Coordinador Administrativo gdu

Arq. Gustavo Rojas Paredes
Coordinador General de Proyecto Ejecutivo

Equipo de diseño y desarrollo de proyecto:
Arq. Psj. Jessica Navarrete Hernández
D.U.A. Pamela Salazar de Jesús
Arq. Carlos Rodríguez Carmona
Pasante Ing. Arq. Sergio Alejandro López Makita
Arq. Juan José Peña Bedoya
Arq. y Pt. Bethel Ruiz Ortiz

gdu
Grupo de Diseño Urbano

Responsables técnicos

Nombre	Cédula/No. de registro	Firma
Instalaciones e Infraestructura: NOLTE - Ing. Mario Villafán		
Trazo, nivelación: ARSUAM - Ing. Armando Guerrero F.		
Ingeniería de costos: ICARM - Ing. Jose M. Roldán P.		
Diseño y cálculo estructural: Grupo Clever - Ing. Enrique Clever		
Diseño de iluminación arq.: 333 Luxes - Elías Cisneros		

Municipio de San Pedro Garza García

Miguel Bernardo Treviño de Hoyos
Presidente Municipal

Ramona Yadira Medina Hernández
Secretaria de Obras Públicas

Arq. Héctor Librado Hinojosa Hernández — Director de Proyectos y Construcción

Tipo de Obra: Rehabilitación

Ubicación:	**Proyecto:**
Colonia Fuentes del Valle	Arq. Mario Schjetnan Garduño
Mpio. San Pedro Garza García Monterrey N.L.	Dibujó: dc / Revisó: gdu

Título del plano

Parque Central San Pedro Garza García
Zona A - Detalles de Torres de Riego

Escala:	Acotación:	Clave del plano:
1:400	Metros	**ZA-RI-02**
Fecha de emisión de plano: 08 de Octubre del 2019		